*INSTRUCTIONS D'INSTALLATION POUR FENÊTRE*

# *900 SÉRIE*

Une bonne installation assure une performance optimale de longue durée.

Les codes du bâtiment, les conditions environnementales, les dessins d'atelier approuvés peuvent varier et pourraient remplacer les procédures décrites ci-dessous. La responsabilité pour la conformité appartient au(x) propriétaire(s), aux installateurs du projet, à l'architecte, aux inspecteurs et aux spécialistes du bâtiment.

1. Manipuler avec soins
2. Entreposer dans un endroit protégé des intempéries avec des séparateurs non abrasifs entre chaque cadre.
3. Modifications- Les fenêtres ne devraient pas supporter aucun poids après l'installation. Les fenêtres ne devraient pas être modifiées pour insérer un air climatisé, ventilateur, etc.
4. Ouverture brute - Un système a été testé et conçu pour évacuer l'eau qui pourrait s'infiltrer. Voir l'exemple de seuil 4) ci-dessous pour les détails.
5. Ancrage - Le cadre des fenêtres doit être de niveau, d'équerre, calé et fixé à la structure. L'ancrage des fenêtres doit se conformer aux exigences du code du bâtiment. Allouer + / - 6mm - ¼'' d espace entre le cadre et l'ouverture brute en vue d'éventuels ajustements et cales. En ajustant la position des feuillards d'installation et l'épaisseur des cales, s'assurer que le cadre est parfaitement carré; puis s'assurer que le seuil est toujours à niveau.

   Installer les cales si nécessaires pour maintenir en place le cadre de la fenêtre et particulièrement le seuil.

   6a) Ancrage des coins - Sécuriser à l intérieur de 100 mm - 4'' des coins.

   6b) Ancrage du périmètre - ne pas espacer à plus de 450 mm - 18'' du centre

   6c) Ancrage du meneau et imposte - toujours ancrer à l'intérieur de 100 mm - 4'' du meneau ou de l'imposte (NOTE : un endroit critique d'ancrage)
7. Cavités du pourtour - Remplir d'une mousse isolante à faible expansion ou un isolant en vrac l'espace entre le cadre de la fenêtre et l'ouverture brute de la maison. Attention de ne pas déformer le cadre avec l'isolant. À noter que les cavités isolées améliorent la performance thermique.
8. Sceller le périmètre extérieur entre le mur et l'écran pare-pluie pour assurer une étanchéité continue.
9. Sceller et/ou masquer le périmètre intérieur pour assurer une étanchéité à l'air et pour réduire le risque de condensation dans la cavité pour atteindre les performances obtenues dans les tests.
10. Entretien - Laver le verre et le cadre avec de l'eau et un détergent non abrasif. Lubrifier avec vaporisateur à la silicone la quincaillerie et les coupe-froid aux 6 mois minimum pour maintenir la facilité d'opération des volets.
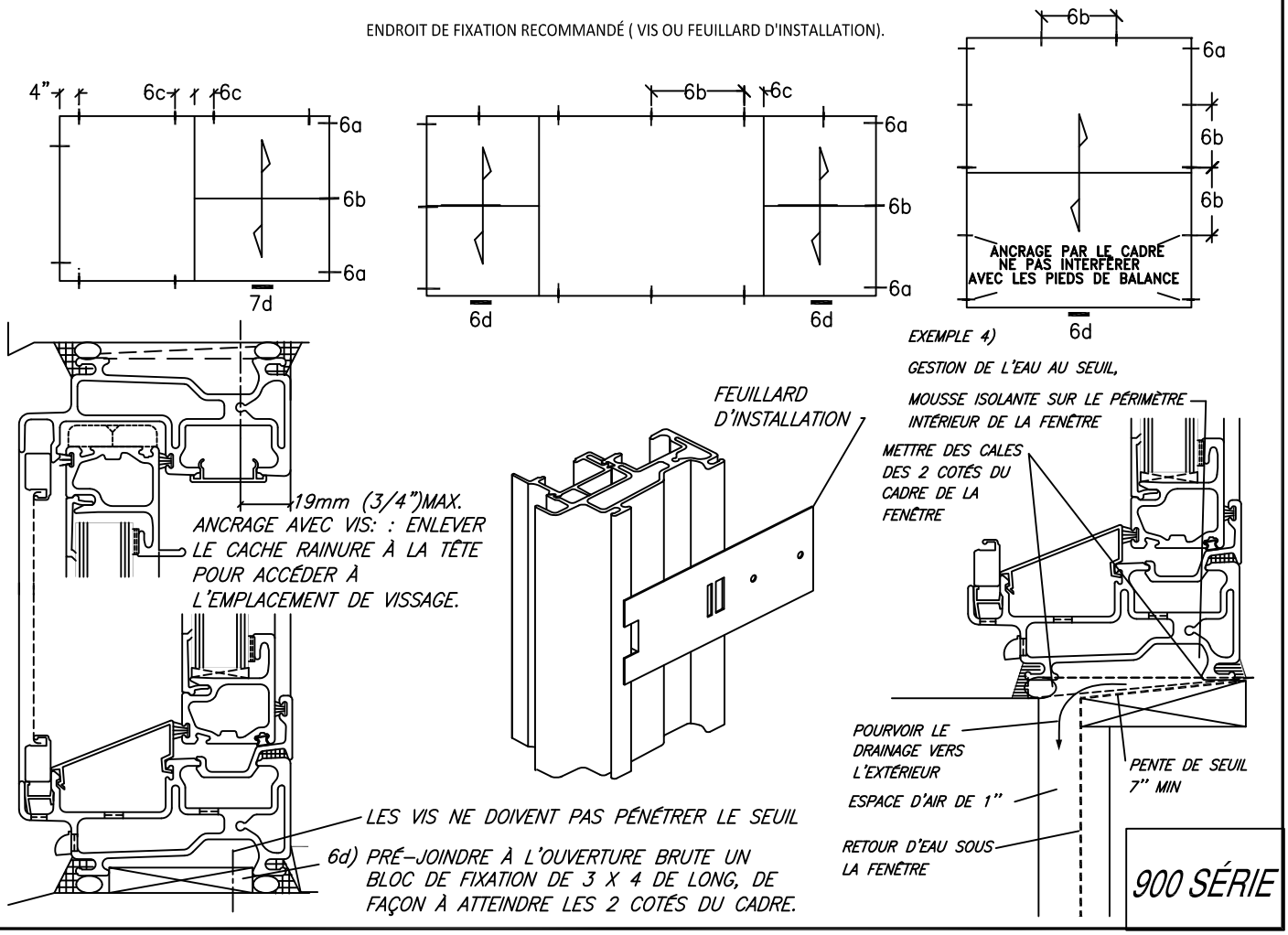
ENDROIT DE FIXATION RECOMMANDÉ ( VIS OU FEUILLARD D'INSTALLATION).